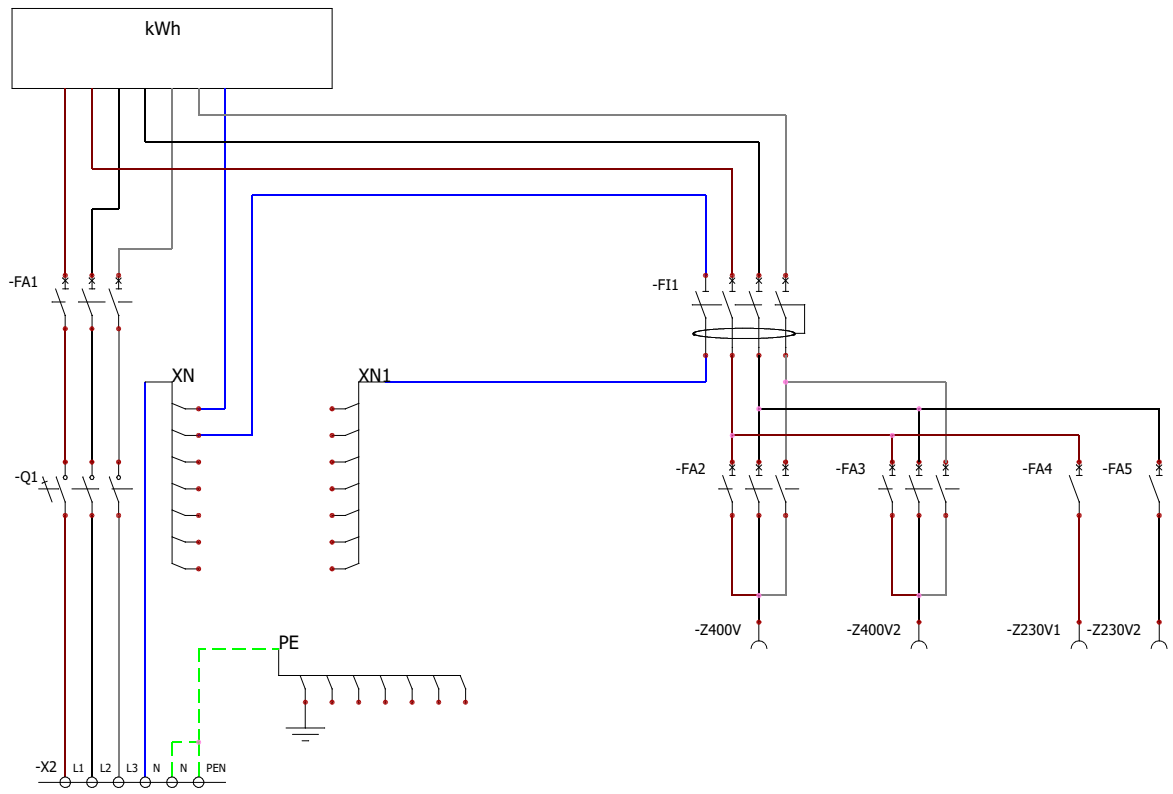

	REPS 100/2-2-0					0
		0	18.09.2019			
	+L1 Hlavní elektrická skříň	Údaje uživatele 1		Údaje uživatele 2		04

Document realized with version : 2018.0.3.20